AWZ600
v1.0
LB4/4x5A/4/FTA
Moduł bezpiecznikowy

Wydanie: 3 z dnia 10.04.2018
Zastępuje wydanie: 2 z dnia 23.03.2015

PL

Opis techniczny.

Moduł bezpiecznikowy **LB4/4x5A/4/FTA** przeznaczony jest do rozdziału zasilania w systemach niskonapięciowych wymagających napięcia z zakresu **10V÷30V DC** lub **10V÷24V AC** (np. zasilacz buforowy, transformator itp.). Posiada dwa wejścia zasilania oraz cztery niezależne, tory zasilania zabezpieczone bezpiecznikami topikowymi 5A. Zadziałanie bezpiecznika sygnalizowane jest przez zgaszenie odpowiedniej diody LED modułu: L1 dla AUX1, L2 dla AUX2 itd. Dodatkowo każde z wyjść zabezpieczone jest warystorem chroniącym zasilacz oraz odbiorniki przed skutkami wystąpienia przepięć w układzie zasilania. Moduł jest przystosowany do podłączenia przewodów o maksymalnym przekroju **4mm²**.

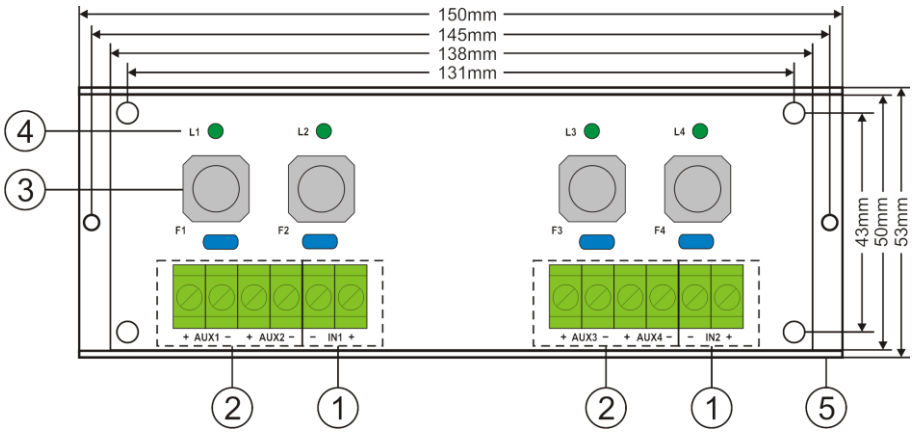

Rys.1. Rysunek modułu.

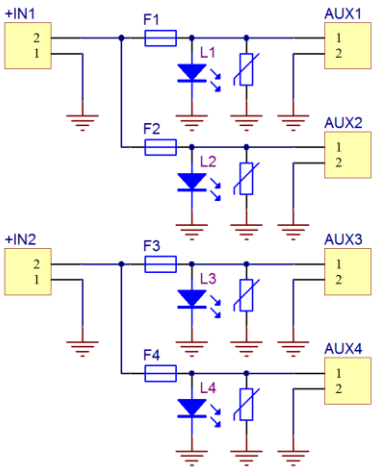

Rys.2. Schemat blokowy.

Tabela 1. Opis elementów i złącz modułu.

Element nr [rys.1]	Opis
[1]	**IN1 ÷ IN2** wejścia zasilania
[2]	**AUX1 ÷ AUX4** niezależnie zabezpieczone wyjścia
[3]	**F1 ÷ F4** bezpieczniki w obwodach AUX (+)
[4]	**L1 ÷ L4** diody LED zielone
[5]	Listwa montażowa

Tabela 2. Parametry techniczne.

Napięcie zasilania	10V ÷ 30V DC (-2%/+2%) 10V ÷ 24V AC (-2%/+2%)
Napięcie wyjściowe	$U_{AUX} = U_{IN}$ (zgodne z napięciem zasilania)
Pobór prądu	5 mA ÷ 30 mA @ U_{IN} = 10V ÷ 30V DC
Ilość wejść zasilania	2 (zaciski IN) – przewód **4mm²** max.
Ilość wyjść zasilania	4 (zaciski AUX) – przewód **4mm²** max.
Zabezpieczenia: **- przeciwzwarciowe SCP** **- przeciążeniowe OLP** **- przepięciowe**	 - 4 x 5A - 4 x 5A - warystor
Sygnalizacja optyczna	Diody LED zielone **L1 ÷ L4 –** stan wyjść AUX1 ÷ AUX4
Bezpieczniki F1 ÷ F4	F 5A
Warunki pracy	II klasa środowiskowa, -10°C ÷50°C
Wymiary	L=150, W=53, H=40 (+/-2mm)
Mocowanie	Listwa montażowa z taśmą samoprzylepną, wkręty montażowe x 2 (otwory Ø3mm)
Złącza: **- wejścia/wyjścia zasilania**	 Φ0,41÷2,59 (AWG 26-10), 0,5 ÷ 4mm²
Deklaracje, gwarancja	CE, 2 lata od daty produkcji
Waga netto/brutto	0,1kg / 0,13kg

OZNAKOWANIE WEEE
Zużytego sprzętu elektrycznego i elektronicznego nie wolno wyrzucać razem ze zwykłymi domowymi odpadami. Według dyrektywy WEEE obowiązującej w UE dla zużytego sprzętu elektrycznego i elektronicznego należy stosować oddzielne sposoby utylizacji.

Ogólne warunki gwarancji
Ogólne warunki gwarancji dostępne na stronie www.pulsar.pl
ZOBACZ

Pulsar
Siedlec 150, 32-744 Łapczyca, Polska
Tel. (+48) 14-610-19-40, Fax. (+48) 14-610-19-50
e-mail: biuro@pulsar.pl, sales@pulsar.pl
http:// www.pulsar.pl, www.zasilacze.pl